bauterTOUCH · Touch Panels

1-Tasten-Schalter

Art.-Nr. BCTP01B



Der BCTP01B ist ein kompaktes und elegantes Touchpanel für die Lichtsteuerung in modernen Hotelzimmern. Mit minimalistischer Oberfläche und kapazitiver Touch-Technologie bietet er Gästen eine intuitive Bedienung. Die einzelne Touch-Taste eignet sich ideal zur Steuerung der Raumbeleuchtung oder anderer Niederspannungsfunktionen.

Der BCTP01B kommuniziert über RS485 Modbus RTU und lässt sich problemlos in Raumsteuerungs- und Gebäudemanagementsysteme integrieren.

1	4	24 V	RS485
Touch-Taste	Glasfarben	DC-Versorgung	Modbus RTU

Allgemein

Serie	bauterTOUCH
Produkttyp	Glas-Touchpanel (kapazitiv)

Bedienung und Anzeige

Sensortyp	Kapazitiv (Touch)
Tasten	1
Funktionen	Moment-/Kippschalter, Nachtmodus, Summer
Symbolbeleuchtung (LED)	Neutral, Grün, Blau, Rot
Symbole und Beschriftung	Frei konfigurierbar
Ausführungen (Glasfarbe)	Schwarz, Gold, Silber, Weiß

Kommunikation und Elektrik

Kommunikation	RS485, Modbus RTU
Versorgungsspannung	24 V DC
Stromaufnahme	≤ 30 mA
Anschlusstechnik	Steckbare Federzugklemmen (Push-in), 2 × 2-polig oben: 24V, GND · unten: A, B (RS485)
Adressierung	Modbus-Adresse per 4-poligem DIP-Schalter (Rückseite)

Mechanische Daten

Montage	In Elektroinstallationsdose (Unterputz-/Hohlwand-Gerätedose) Empfohlen: Ø 60 mm, Tiefe mind. 40 mm
Befestigung	Tragplatte mit 2 Schrauben an der Dose, Gerät (Glasfront mit Gehäuse) aufgeklipst
Abmessungen Front (B × H)	95 × 95 mm
Aufbauhöhe vor der Wand	12 mm (Glas 4 mm + Tragplatte 8 mm)
Einbautiefe hinter der Wand	25 mm inkl. Klemmen (Gehäuse 19 mm + Klemmen 6 mm)
Unterputzteil (B × H)	42 × 50 mm (inkl. Rastnasen)
Gewicht	150 g
Material	Front: gehärtetes Glas Gehäuse: ABS/PC
Schutzart	IP20

Umgebungsbedingungen

Betriebstemperatur	0 … +45 °C
Lagertemperatur	0 … +60 °C
Relative Luftfeuchtigkeit	10 … 95 %, nicht kondensierend

Normen und Zulassungen

Konformität	CE, EU-RoHS

Verpackung

Verpackungseinheit	1 Stück
Verpackungsmaterial	Karton
Verpackungsmaße (L × B × H)	109 × 98 × 65 mm

Umwelt und Entsorgung

Langlebiges Design	Auf lange Nutzungsdauer ausgelegt
Entsorgung (WEEE)	Entsorgung gemäß den Vorschriften für Elektroaltgeräte, nicht über den Hausmüll

Maßzeichnung

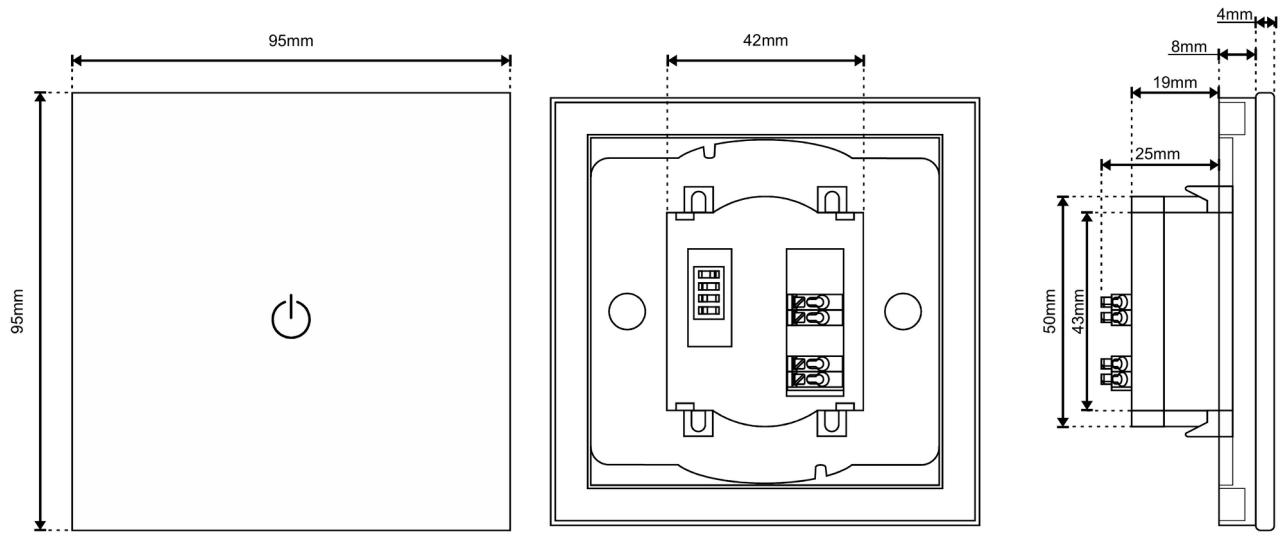

Maße in mm. Abbildung: BCTP01B – Front, Rückseite, Seitenansicht