bauterTOUCH · Touch Panels

Raumthermostat

Art.-Nr. BCTP08B



Der BCTP08B ist ein moderner Touch-Raumthermostat für die präzise Klimaregelung in Hotelzimmern, Wohnungen und Gewerberäumen. Er unterstützt Lüfterstufen (F1, F2, F3, Auto) und Betriebsmodi für Gebläsekonvektoren (Ein, Aus, Eco).

Ein gut lesbares LED-Display zeigt Raumtemperatur, Sollwert, Betriebsmodus und Lüfterstufe wahlweise in °C oder °F. Icons und Beschriftungen sind vollständig anpassbar.

4	LED	24 V	RS485
Touch-Tasten	Temperaturanzeige °C/°F	DC-Versorgung	Modbus RTU

Allgemein

Serie	bauterTOUCH
Produkttyp	Glas-Touchpanel (kapazitiv)

Bedienung und Anzeige

Sensortyp	Kapazitiv (Touch)
Tasten	4 (Sollwert –, Sollwert +, Lüfter, Ein/Aus)
Anzeigen	LED-Display: Raumtemperatur, Sollwert, Betriebsmodus, Lüfterstufe
Funktionen	Sollwert ±, Lüfterstufe F1/F2/F3/Auto, Ein/Aus/Eco, °C/°F, Nachtmodus
Symbolbeleuchtung (LED)	Weiß, Blau
Symbole und Beschriftung	Frei konfigurierbar
Ausführungen (Glasfarbe)	Schwarz, Gold, Silber, Weiß

Kommunikation und Elektrik

Kommunikation	RS485, Modbus RTU
Versorgungsspannung	24 V DC
Stromaufnahme	≤ 30 mA
Anschlusstechnik	Steckbare Federzugklemmen (Push-in), 2 × 2-polig oben: 24V, GND · unten: A, B (RS485)
Adressierung	Modbus-Adresse per 4-poligem DIP-Schalter (Rückseite)

Mechanische Daten

Montage	In Elektroinstallationsdose (Unterputz-/Hohlwand-Gerätedose) Empfohlen: Ø 60 mm, Tiefe mind. 40 mm
Befestigung	Tragplatte mit 2 Schrauben an der Dose, Gerät (Glasfront mit Gehäuse) aufgeklipst
Abmessungen Front (B × H)	95 × 95 mm
Aufbauhöhe vor der Wand	12 mm (Glas 4 mm + Tragplatte 8 mm)
Einbautiefe hinter der Wand	25 mm inkl. Klemmen (Gehäuse 19 mm + Klemmen 6 mm)
Unterputzteil (B × H)	42 × 50 mm (inkl. Rastnasen)
Gewicht	150 g
Material	Front: gehärtetes Glas Gehäuse: ABS/PC
Schutzart	IP20

Umgebungsbedingungen

Betriebstemperatur	0 … +45 °C
Lagertemperatur	0 … +60 °C
Relative Luftfeuchtigkeit	10 … 95 %, nicht kondensierend

Normen und Zulassungen

Konformität	CE, EU-RoHS

Verpackung

Verpackungseinheit	1 Stück
Verpackungsmaterial	Karton
Verpackungsmaße (L × B × H)	109 × 98 × 65 mm

Umwelt und Entsorgung

Langlebiges Design	Auf lange Nutzungsdauer ausgelegt
Entsorgung (WEEE)	Entsorgung gemäß den Vorschriften für Elektroaltgeräte, nicht über den Hausmüll

Maßzeichnung

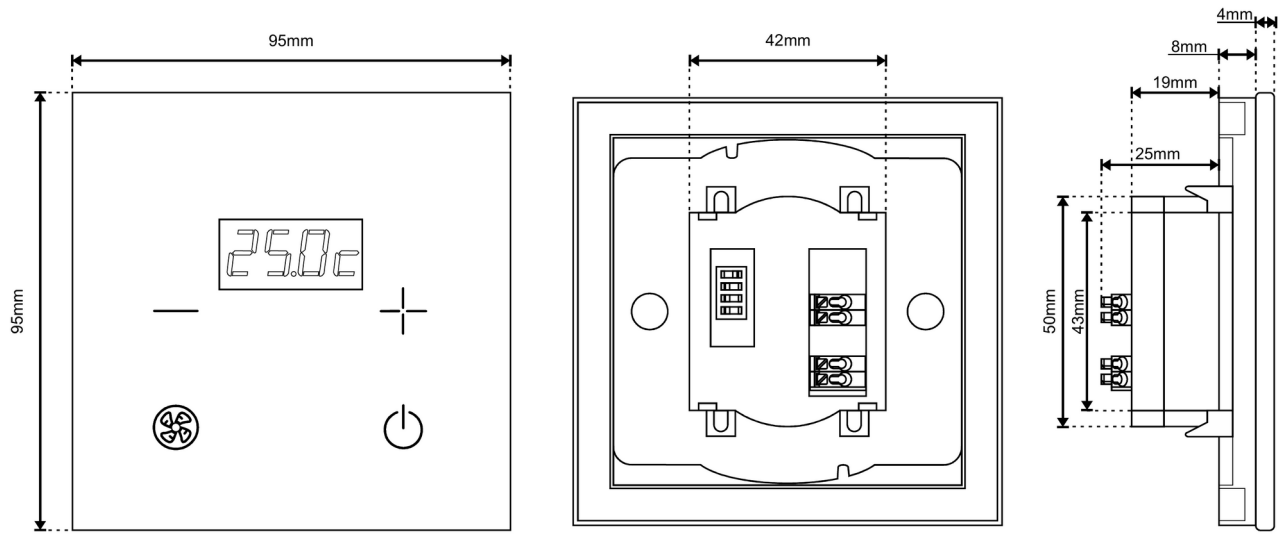

Maße in mm. Abbildung: BCTP08B – Front, Rückseite, Seitenansicht