Technische Daten / Technical data

Versorgungsspannung Supply voltage	24 V DC (SELV)
Stromaufnahme Current consumption	max. 30 mA
Kommunikation Communication	RS485, Modbus RTU
Adressierung Addressing	4-poliger DIP-Schalter / 4-pole DIP switch
Anschluss Connection	Push-in-Federzugklemmen, steckbar, 2 × 2-polig / pluggable push-in spring terminals, 2 × 2-pole
Bedienung Operation	4 kapazitive Touch-Tasten, LED-Display / 4 capacitive touch buttons, LED display
Montage Mounting	Elektroinstallationsdose Ø 60 mm, Tiefe mind. 40 mm / installation box Ø 60 mm, depth min. 40 mm
Abmessungen Dimensions	95 × 95 mm; 12 mm vor / in front of, 25 mm hinter der Wand / behind the wall
Material Material	Front: gehärtetes Glas / tempered glass · Gehäuse / housing: ABS/PC
Gewicht Weight	150 g
Schutzart Degree of protection	IP20
Betriebstemperatur Operating temperature	0 … +45 °C
Lagertemperatur Storage temperature	0 … +60 °C
Rel. Luftfeuchtigkeit Relative humidity	10 … 95 %, nicht kondensierend / non-condensing
Konformität Compliance	CE, EU-RoHS

Bedienung / Operation

- / +	Sollwert verringern / erhöhen	Decrease / increase setpoint
Lüfter / fan	Lüfterstufe F1, F2, F3, Auto	Fan speed F1, F2, F3, auto
Ein/Aus / on/off	Gebläsekonvektor Ein, Aus, Eco	Fan coil on, off, eco
Display	Raumtemperatur, Sollwert, Betriebsmodus, Lüfterstufe; °C oder °F	Room temperature, setpoint, mode, fan speed; °C or °F

Glasfarben: Schwarz, Gold, Silber, Weiß · Glass colours: black, gold, silver, white
Tastenpanels BCTP01B–BCTP07B, DND/MUR-Panel BCTP09B und Flurpanel BCTP10B: siehe eigene Installationsanleitungen · see separate installation instructions

Reinigung / Cleaning

Glasfront nur mit einem weichen, leicht feuchten Tuch reinigen. Keine Scheuer- oder Lösungsmittel verwenden.
Clean the glass front with a soft, slightly damp cloth only. Do not use abrasive cleaners or solvents.

Entsorgung / Disposal

Das Gerät darf nicht über den Hausmüll entsorgt werden. Entsorgung gemäß den Vorschriften für Elektro- und Elektronik-Altgeräte (WEEE).
Do not dispose of the device with household waste. Dispose of in accordance with the regulations for waste electrical and electronic equipment (WEEE).

Bautercontrol UG (haftungsbeschränkt)
Wagner-Régeny-Straße 21 · 12489 Berlin · Deutschland / Germany
+49 30 1210 6410 · info@bautercontrol.com · www.bautercontrol.com
Irrtum und technische Änderungen vorbehalten. · Subject to errors and technical changes.

BCTP-IA-08 · DE/EN · 11/2026

bauterTOUCH · Touch Panels

Raumthermostat

Room thermostat

BCTP08B

Für die Montage in Elektroinstallationsdosen · For mounting in electrical installation boxes

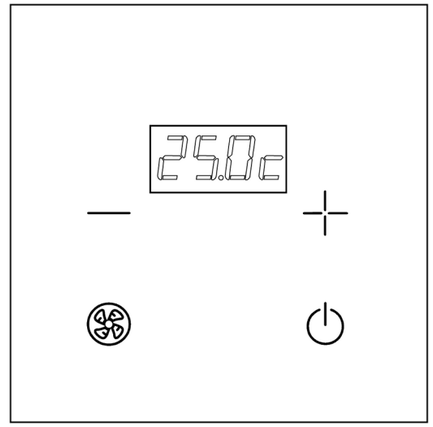

Sicherheitshinweise / Safety instructions

- Installation, Anschluss und Inbetriebnahme dürfen nur durch eine Elektrofachkraft erfolgen.
  Installation, connection and commissioning must only be carried out by a qualified electrician.
- Vor Arbeiten am Gerät die Versorgungsspannung abschalten und gegen Wiedereinschalten sichern.
  Switch off the supply voltage and secure it against being switched on again before working on the device.
- Das Gerät ausschließlich mit Sicherheitskleinspannung 24 V DC betreiben – niemals an Netzspannung 230 V anschließen.
  Operate the device with 24 V DC safety extra-low voltage only – never connect it to 230 V mains voltage.
- Nur in trockenen Innenräumen verwenden. Bei beschädigter Glasfront das Gerät außer Betrieb nehmen.
  For use in dry indoor areas only. Take the device out of service if the glass front is damaged.
- Bei Nichtbeachtung dieser Anleitung oder unsachgemäßer Installation erlischt jede Haftung und Gewährleistung.
  Failure to follow these instructions or improper installation voids any liability and warranty.

Lieferumfang / Package contents

1 × Touchpanel (Gerät mit Glasfront) und Tragplatte	1 × touch panel (device with glass front) and mounting plate
1 × Installationsanleitung	1 × installation instructions

Abmessungen / Dimensions

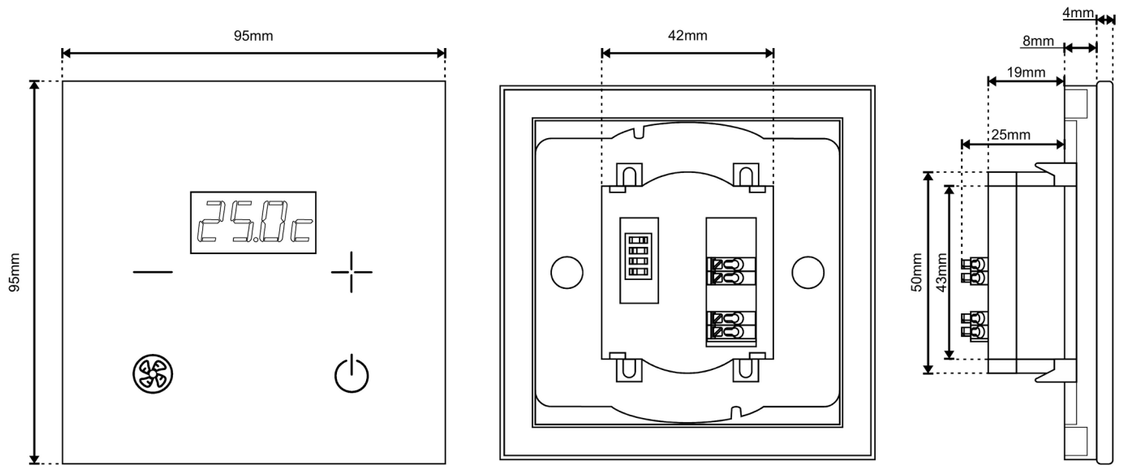

Maße in mm · Front, Rückseite, Seitenansicht (Abbildung: BCTP08B) · Dimensions in mm · front, rear, side view (shown: BCTP08B)

12 mm	25 mm	42 × 50 mm
vor der Wand in front of the wall	**Einbautiefe inkl. Klemmen** installation depth incl. terminals	**Unterputzteil (B × H)** flush part (W × H)

Montage / Installation

1

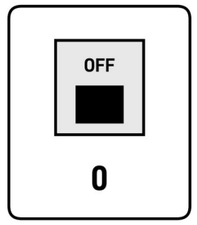

Spannung abschalten / Switch off power

Versorgungsspannung abschalten und gegen Wiedereinschalten sichern.

Switch off the supply voltage and secure it against being switched on again.

2

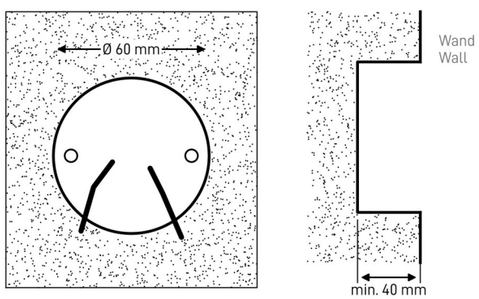

Gerätedose vorbereiten / Prepare the box

Elektroinstallationsdose (Gerätedose) Ø 60 mm mit mindestens 40 mm Tiefe verwenden.

Use an electrical installation box (device box) Ø 60 mm with a depth of at least 40 mm.

Leitungen einführen: Versorgung 24 V DC und RS485-Busleitung.

Feed in the cables: 24 V DC supply and RS485 bus cable.

3

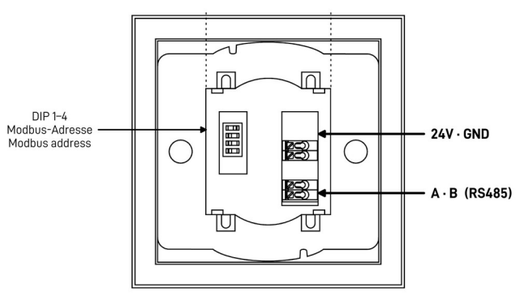

Anschließen / Connect

Steckbare Klemmen abziehen und Adern einstecken (Push-in):

Pull off the pluggable terminals and insert the wires (push-in):

Obere Klemme: 24V und GND · Untere Klemme: A und B (RS485). Polarität beachten, dann Klemmen wieder aufstecken.

Top terminal: 24V and GND · Bottom terminal: A and B (RS485). Observe polarity, then plug the terminals back in.

Montage (Fortsetzung) / Installation (continued)

4

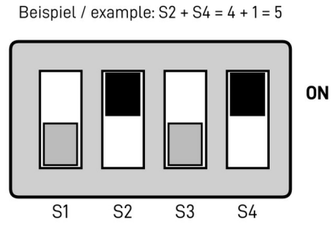

Adresse einstellen / Set the address

Modbus-Adresse mit dem DIP-Schalter auf der Rückseite einstellen. Jedes Gerät am selben Bus benötigt eine eigene Adresse.

Set the Modbus address with the DIP switch on the rear. Each device on the same bus needs its own address.

Adresse = Summe der Schalter in Stellung ON: S1 = 8, S2 = 4, S3 = 2, S4 = 1 (Adresse 1 … 15). Beispiel: S2 + S4 = 4 + 1 = Adresse 5.

Address = sum of the switches set to ON: S1 = 8, S2 = 4, S3 = 2, S4 = 1 (address 1 … 15). Example: S2 + S4 = 4 + 1 = address 5.

5

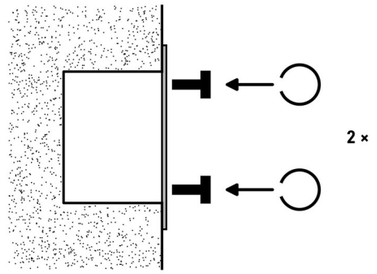

Tragplatte befestigen / Fix the mounting plate

Tragplatte mit den 2 Schrauben der Gerätedose befestigen. Auf waagerechte Ausrichtung achten und Schrauben nicht zu fest anziehen, damit die Platte plan bleibt.

Fix the mounting plate to the box with the 2 box screws. Make sure it is level and do not overtighten the screws so that the plate stays flat.

6

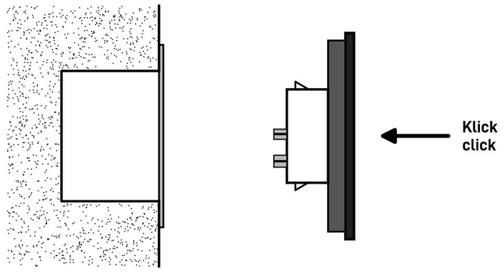

Gerät aufsetzen / Attach the device

Gerät (Glasfront mit Gehäuse und Klemmen) gerade durch die Öffnung der Tragplatte in die Dose führen und hörbar einrasten lassen.

Insert the device (glass front with housing and terminals) straight through the opening of the mounting plate into the box and press until it clicks into place.

Versorgungsspannung einschalten – Display und Symbolbeleuchtung leuchten.

Switch on the supply voltage – the display and icon illumination light up.

Anschlussbeispiel / Wiring example

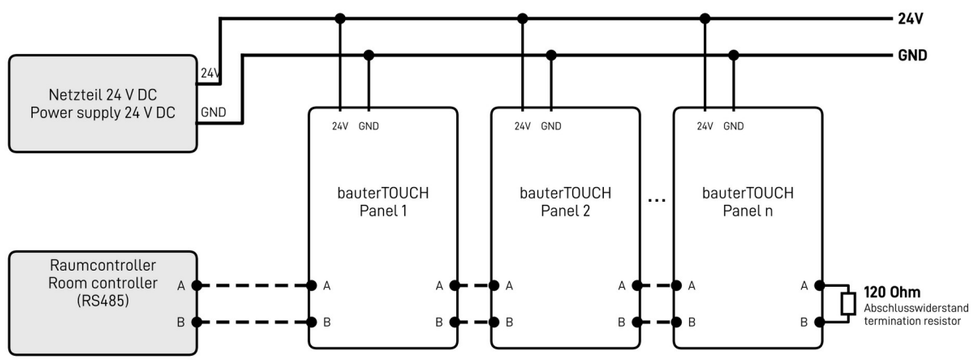

Alle Panels in Linie (Daisy Chain) anschließen, keine Sternverdrahtung: A an A, B an B, 24V an 24V, GND an GND. Am letzten Gerät der Busleitung einen Abschlusswiderstand 120 Ohm zwischen A und B setzen. Versorgung 24 V DC über ein geeignetes SELV-Netzteil.

Connect all panels in a line (daisy chain), no star wiring: A to A, B to B, 24V to 24V, GND to GND. Fit a 120 ohm termination resistor between A and B at the last device on the bus line. Supply 24 V DC from a suitable SELV power supply.